25W AC-DC ENCLOSED SWITCHING POWER SUPPLY
25W AC-DC SCHALTNETZTEIL IM GESCHLOSSENEN GEHÄUSE
25W AC-DC UKKET SWITCHMODE STRØMFORSYNING

Technical data installation and operation
Technische daten installation und betrieb
Tekniske data installation og drift

CARLO GAVAZZI

GB USA Safety and Warning Notes

Before operation, ensure you have read and understood all the information and instructions in this leaflet.

Disconnect the system from the supply network before under taking any installation, maintenance, modification or removal.

CAUTION! This unit is a built-in and Electrostatically Sensitive Device (ESD), so must be installed in the airtight distributor box that conforms to the safety approval. The unit covers/chassis are designed to protect skilled personnel from hazards and must not be made accessible to general users.

After installation, all the terminals must be properly covered.

As a minimum, the following conditions must be met before operation.

- All wires must be properly secured in terminal blocks.
- Unit and power supply cables must be properly fused.
- All output lines must be correctly rated and connected with the correct polarity.
- Sufficient air cooling must be ensured.
- Use in a pollution Degree 2 environment.

No modification should be made while the unit is in operation.
Only connect and disconnect the plug connectors when the power is off.
Do not cover ventilation holes-leave sufficient space for cooling around the unit.
Do not introduce any object into the unit.
This unit contains unprotected conductors carrying a lethally high voltage. Improper usage or handling may result in electric shock or serious burns.
Keep away from fire and water.

Approvals and Standard	
UL	UL60950-1 2Nd Ed.
CE	IEC 60950-1:2005 2Nd Ed.; EN60950-1:2006

Installation

For mounting, use screws to fix the power supply. Make sure their length is not too long (refer to the following drawing) in order to avoid short circuit.
The input wiring should be separated from the output wiring to avoid noise interference.
When multiple power supplies work together, be sure to keep proper distance between power supply & power supply, also between power supply, and the environment, for good air convection.

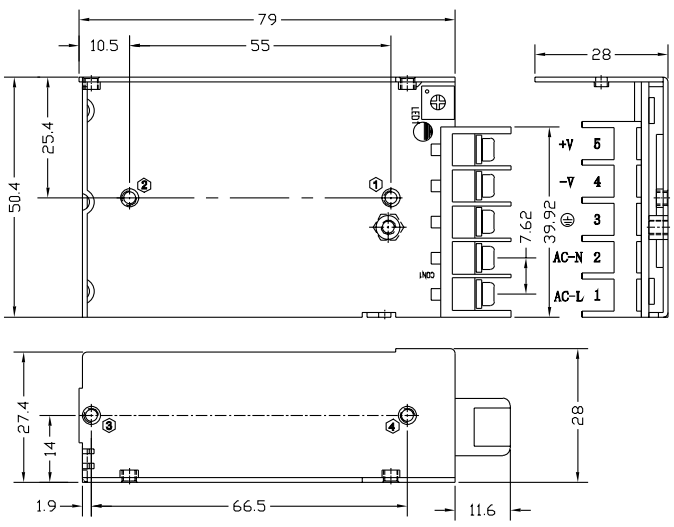

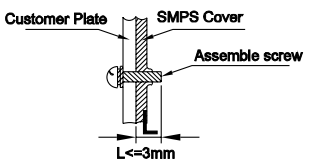

Technical Data

Description	SPPC 525 1	SPPC 1225 1	SPPC 2425 1
Input			
Input fuse	Universal AC input range		
Rated input voltage	115 / 230VAC		
AC Voltage range	90 ~ 264VAC		
DC Voltage range	127 - 370VDC		
Frequency range	47-63Hz		
Rated Input current	0.7A Max.		
Inrush current (115VAC/230VAC)	<20A / <40A: cold start		
Efficiency (typical) 115VAC	76%	80%	84%
Efficiency (typical) 230VAC	78%	82%	85%
AC current	0.7A MAX		
Output			
Line regulation	± 0.5%		
Load regulation	± 1.0% (on SPPC 25-S12; SPPC 25-S15; SPPC 25-S24 ± 2.0% (on SPPC 25-S3; SPPC 25-S5)		
Turn on time	115VAC input, Full load <2.0S		230 VAC input, Full load <1.0S
Transient recovery Time	3		
Output voltage accuracy	±2.0%	±1.0%	
Temperature coefficient	± 0.03%/°C		
Hold up time	115VAC Full load: >14ms; 230VAC Full load: >30ms.		
Voltage trim range	-5%~+10% of rated output voltage		
Rated continuous loading	5V:5A	12V:2.1A	24V:1.1A
General			
Ambient temperature	-25°C to +70°C; Storage -40°C to +85°C		
Derating	2.0%/°C from 50°C up to 70°C		
Relative humidity	20%~90%		
Cooling	Free air convection		
Insulation voltage	Input-Output 3.0kVac; ≤10mA		Input-PG 1.5kVac; ≤10mA
Insulation resistance	100M ohms		
Switching frequency	65kHz		
Case material	Metal		
Dimensions	79 x 51 x 28.8 mm		
Weight	217 gr		

D Sicherheits-und Warnhinweise

Lesen Sie alle in diesem Faltblatt enthaltenen Informationen und Anweisungen sorgfältig durch, bevor Sie das Gerät in Betrieb nehmen.

Trennen Sie das Gerät vom Stromversorgungsnetz, bevor Sie es installieren, deinstallieren, warten oder modifizieren.

ACHTUNG! Bei diesem Gerät handelt es sich um ein integriertes, elektrostatisch gefährdetes Gerät (Electrostatically Sensitive Device, ESD). Daher muss das Gerät in einem luftdichten Verteilerkasten installiert werden, der die Sicherheitszulassung erfüllt. Die Abdeckungen bzw. das Gehäuse des Geräts sind so gestaltet, dass Fachpersonal vor Gefahren geschützt wird.
Sie dürfen unter keinen Umständen für normale Benutzer zugänglich gemacht werden.

Nach der Installation müssen alle Anschlüsse ordnungsgemäß abgedeckt werden.

Vor der Inbetriebnahme müssen mindestens folgende Bedingungen erfüllt sein:

- Alle Kabel müssen ordnungsgemäß in den Klemmleisten befestigt sein.
- Die Geräte- und Stromversorgungskabel müssen ordnungsgemäß abgesichert sein.
- Alle Ausgangsanschlüsse müssen über die richtige Nennleistung verfügen und mit korrekter Polarität verbunden sein.
- Es muss eine ausreichende Luftkühlung sichergestellt sein.
- Das Gerät kann in einer Umgebung mit dem Verschmutzungsgrad 2 eingesetzt werden.

Es dürfen keine Änderungen vorgenommen werden, während das Gerät in Betrieb ist.
Die Steckverbinder dürfen nur im stromlosen Zustand angeschlossen/abgezogen werden.
Die Ventilationsöffnungen dürfen nicht verdeckt werden. Lassen Sie um das Gerät herum ausreichend Freiraum zur Kühlung.
Führen Sie keine Gegenstände in das Gerät ein.
Das Gerät enthält ungeschützte Leiter, die eine lebensgefährliche Hochspannung führen.
Unsachgemäße Verwendung bzw. unsachgemäßer Umgang mit dem Gerät kann zu Stromschlägen oder schweren Verbrennungen führen.
Halten Sie das Gerät von Feuer und Wasser fern.

Zulassungen und Prüfnormen	
UL	UL60950-1 2Nd Ed.
CE	IEC 60950-1:2005 2Nd Ed.; EN60950-1:2006

Installation

Für die Montage der Netzteile bitte Befestigungsschrauben benutzen. Stellen Sie sicher, dass diese Schrauben nicht zu lang sind, um Kurzschlüsse zu vermeiden (siehe folgende Zeichnung).
Es empfiehlt sich, die Eingangsleitungen von den Ausgangsleitungen zu trennen, um elektromagnetische Kopplungen zu vermeiden.
Wenn mehrere Netzteile gemeinsam eingesetzt werden, muss der erforderliche Abstand zwischen den einzelnen Geräten und auch zwischen jedem Gerät und der Umgebung eingehalten werden, um ausreichende Luftkühlung sicherzustellen.

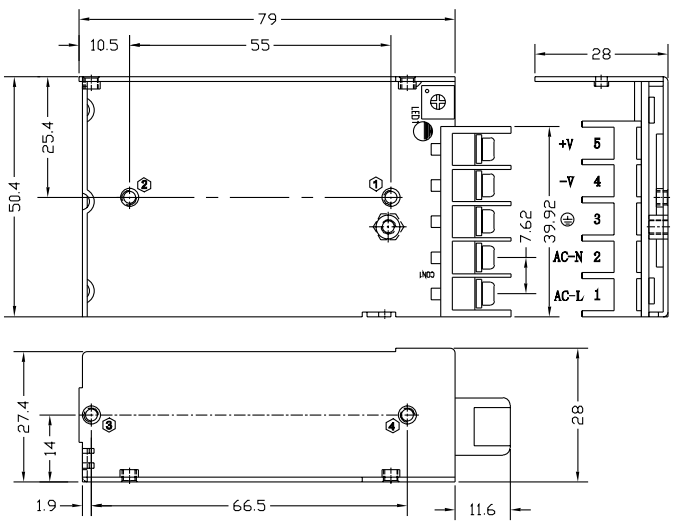

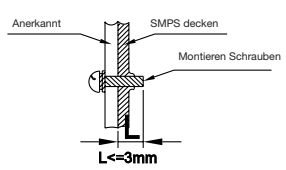

Technische Daten

Beschreibung	SPPC 525 1	SPPC 1225 1	SPPC 2425 1
Eingang			
Eingangssicherung	Universal AC input range		
Nenneingangsspannung	115 / 230VAC		
AC-Spannungsbereich	90 ~ 264VAC		
DC-Spannungsbereich	127 - 370VDC		
Frequenz	47-63Hz		
Nenneingangsstrom	0.7A Max.		
Einschaltstoßstrom (115VAC/230VAC)	<20A / <40A: cold start		
Wirkungsgrad (typ) 115VAC	76%	80%	84%
Wirkungsgrad (typ.) 230VAC	78%	82%	85%
Wechselstrom AC	0.7A MAX		
Ausgang			
Netzregelung	± 0.5%		
Lastregelung	± 1.0% (on SPPC 25-S12; SPPC 25-S15; SPPC 25-S24 ± 2.0% (on SPPC 25-S3; SPPC 25-S5)		
Einschaltzeit	115VAC input, Full load <2.0S		230 VAC input, Full load <1.0S
Ausregelzeit	3		
Genauigkeit der Ausgangsspannung	±2.0%	±1.0%	
Temperatur-Koeffizient	± 0.03%/°C		
Überbrückungszeit	115VAC Full load: >14ms; 230VAC Full load: >30ms.		
Spannungstrimmbereich	-5%~+10% of rated output voltage		
Nenn-Dauerbelastung	5V:5A	12V:2.1A	24V:1.1A
Allgemein			
Umgebungstemperatur	-25°C to +70°C; Storage -40°C to +85°C		
Derating	2.0%/°C from 50°C up to 70°C		
Luftfeuchtigkeit	20%~90%		
Kühlung	Freie Konvektion		
Isolationsspannung	Input-Output 3.0kVac; ≤10mA		Input-PG 1.5kVac; ≤10mA
Isolationswiderstand	100M ohms		
Schaltfrequenz	65kHz		
Gehäusematerial	Metal		
Abmessungen	79 x 51 x 28.8 mm		
Gewicht	217 gr		

DK Safety and Warning Notes

Inden drift, skal du sikre dig, at du har læst og forstået al information og instruktionerne i denne brugsanvisning.

Afbryd systemet fra forsyningsnettet inden du påbegynder nogen form for installation, vedligeholdelse, ændring eller borttagning.

ADVARSEL! Denne enhed er en indbygget og elektrostatisk følsom enhed (ESD), så den skal installeres i dens lufttætte fordelingskasse, der er i overensstemmelse med sikkerhedsgodkendelsen. Enhedens kabinet/ramme er designet for at beskytte faglært personale fra farer og må ikke gøres tilgængelig for almindelige brugere.

Efter installationen, skal alle klemmer tildækkes ordentligt.

Som minimum, skal følgende betingelser overholdes inden drift.

- Alle ledninger skal være forsvarligt fastgjort i klemmerækkerne.
- Enhed og strømforsyningskabler skal være behørigt smeltesikret.
- Alle udgangslinjer skal være korrekt mærket og forbundet med den korrekte polaritet.
- Der skal sikres tilstrækkelig luftafkøling.
- Bruges i et forureningsgrad 2 miljø.

Ingen modifikation bør foretages mens enheden er i brug.
Tilslut/afbryd kun stikforbindelserne når strømmen er slukket.
Tildæk ikke ventilationshullerne - giv tilstrækkelig plads til afkøling omkring enheden.
Indfør ikke genstande ind i enheden.
Denne enhed indeholder ubeskyttede ledere, der har en dødbringende højspænding.
Ukorrekt brug eller håndtering kan føre til elektrisk stød eller alvorlige brandskader.
Holdes væk fra ild og vand.

Godkendelser og standard	
UL	UL60950-1 2Nd Ed.
CE	IEC 60950-1:2005 2Nd Ed.; EN60950-1:2006

Installation

Benyt skruer til montering af strømforsyningen. Vær opmærksom på at skruerne ikke er for lange for at undgå kortslutning (se tegningen).
Når adskillige strømforsyninger arbejder sammen, skal du sørge for behørig afstand mellem strømforsyning & strømforsyning, også mellem strømforsyning, og omgivende miljø, for at sikre god luft konvektion.

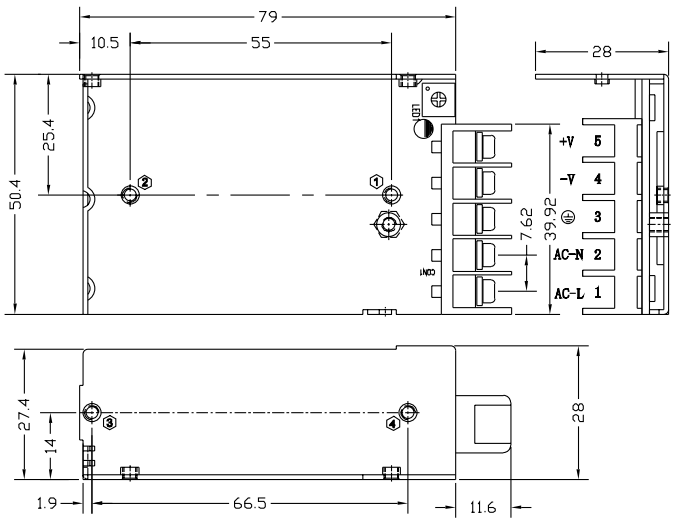

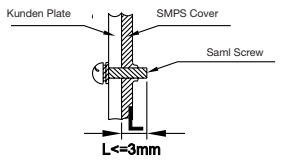

Tekniske data

Beskrivelse	SPPC 525 1	SPPC 1225 1	SPPC 2425 1
Input			
Indgang intern sikring	Universal AC input range		
Nominel indgangsspænding	115 / 230VAC		
AC Spændingsområde	90 ~ 264VAC		
DC Spændingsområd	127 - 370VDC		
Frekvens	47-63Hz		
Rated Input current	0.7A Max.		
Omkoblingsstrøm (115VAC/230VAC)	<20A / <40A: cold start		
Effektivitet (typical) 115VAC	76%	80%	84%
Effektivitet (typical) 230VAC	78%	82%	85%
AC strøm	0.7A MAX		
Udgang			
Spændingsændring ved linje	± 0.5%		
Spændingsændring ved belastning	± 1.0% (on SPPC 25-S12; SPPC 25-S15; SPPC 25-S24 ± 2.0% (on SPPC 25-S3; SPPC 25-S5)		
Start tid	115VAC input, Full load <2.0S		230 VAC input, Full load <1.0S
Transient restitutionstid	3		
Udgangsspænding nøjagtighed	±2.0%	±1.0%	
Temperatur koefficient	± 0.03%/°C		
Standsningstid	115VAC Full load: >14ms; 230VAC Full load: >30ms.		
Spændingstrimmer område	-5%~+10% of rated output voltage		
Rated continuous loading	5V:5A	12V:2.1A	24V:1.1A
Generelt			
Omgivelsestemperatur	-25°C to +70°C; Storage -40°C to +85°C		
Underbelastning	2.0%/°C from 50°C up to 70°C		
Fugtighed	20%~90%		
Afkøling	Konvektion til fri luft		
Isolationsspænding	Input-Output 3.0kVac; ≤10mA		Input-PG 1.5kVac; ≤10mA
Isolationsmodstand	100M ohms		
koblingsfrekvens	65kHz		
Kabinet materiale	Metal		
Størrelse	79 x 51 x 28.8 mm		
Vægt	217 gr		

25W ALIMENTATORI CA/CC DA PANNELLO CON TECNOLOGIA SWITCHING
25W FUENTE DE ALIMENTACIÓN CONMUTADA, CA/CC
25W ALIMENTATION À DÉCOUPAGE CA/CC EN BOITIER

Dati tecnici insallazione e funzionamento
Datos técnicos instalación y funcionamiento
Caractéristiques techniques installation et fonctionnement

CARLO GAVAZZI

Informazioni di Sicurezza

Prima di utilizzare questi dispositivi leggere accuratamente le seguenti istruzioni.

Scollegare il dispositivo dalla rete di alimentazione elettrica prima di eseguire qualsiasi installazione, lavoro di manutenzione o modifica.

ATTENZIONE! Una installazione inadeguata potrebbe causare malfunzionamenti o danni permanenti all'unità. Questo dispositivo ha componenti sensibili alle cariche elettrostatiche (ESD) e deve essere installato e messo in servizio da personale qualificato.

Dopo l'installazione, tutti i morsetti devono essere propriamente coperti.

Porre particolare attenzione a:
- Cavi flessibili: tutti i trefoli devono essere serrati all'interno del morsetto (pericolo potenziale di creare corto circuiti).
- L'unità ed i cavi di collegamento devono provvisti di relativo fusibile.
- Deve essere garantita una sufficiente aerazione per il raffreddamento.
- Utilizzare in un ambiente a Grado d Inquinamento 2

Durante il funzionamento: Nessuna modifica!
Non coprire alcuna delle griglie di ventilazione.
Non introdurre nessun oggetto nell'unità!
Attenzione! Alta tensione! Residuo di energia immagazzinata!
Questa unità contiene conduttori non protetti che trasportano alte tensioni mortali, inoltre vi sono componenti che possono immagazzinare una quantità sostanziale di energia.
Un uso improprio potrebbe causare scosse elettriche e/o gravi bruciature.
-Tenere lontano dal fuoco e dall'acqua!

Approvazioni e normative	
UL	UL60950-1 2Nd Ed.
CE	IEC 60950-1:2005 2Nd Ed.; EN60950-1:2006

Montaggio

Per l'installazione, utilizzare delle viti per fissare l'alimentatore. Fare attenzione che la loro lunghezza non sia eccessivamente lunga (vedi disegno), al fine di evitare corto circuiti.
I cavi di ingresso devono essere separati dai cavi di uscita al fine di evitare interferenze.
Nel caso di più dispositivi vicini assicurarsi ci sia una corretta distanza ed adeguata ventilazione tra gli stessi.

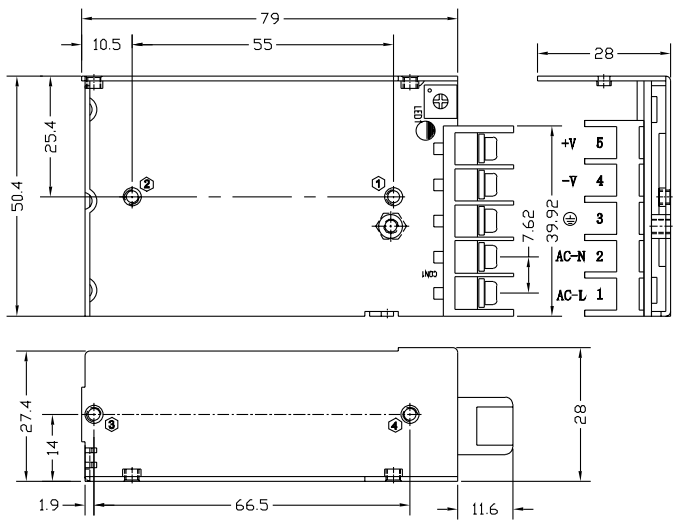

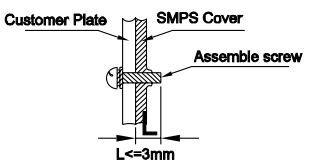

Dati tecnici

Descrizione	SPPC 525 1	SPPC 1225 1	SPPC 2425 1
Ingresso			
Fusibile interno	Universal AC input range		
Tensione nominale	115 / 230VAC		
Campo di lavoro VAC	90 ~ 264VAC		
Campo di lavoro VCC	127 - 370VDC		
Frequenza	47-63Hz		
Corrente nominale	0.7A Max.		
Corrente di spunto (115VAC/230VAC)	<20A / <40A: cold start		
Efficienza (tipica) 115VAC	76%	80%	84%
Efficienza (tipica) 230VAC	78%	82%	85%
Corrente AC	0.7A MAX		
Uscita			
Regolazione linea	± 0.5%		
Regolazione carico	± 1.0% (on SPPC 25-S12; SPPC 25-S15; SPPC 25-S24 ± 2.0% (on SPPC 25-S3; SPPC 25-S5)		
Tempo di attivazione	115VAC input, Full load <2.0S		230 VAC input, Full load <1.0S
Tempo di rientro transitorio	3		
Precisione tensione in uscita	±2.0%	±1.0%	
Coefficiente di temperatura	± 0.03%/°C		
Tempo spegnimento	115VAC Full load: >14ms; 230VAC Full load: >30ms.		
Campo di regolazione	-5%~+10% of rated output voltage		
Carico nominale continuo	5V:5A	12V:2.1A	24V:1.1A
Dati generali			
Temperatura ambiente	-25°C a +70°C; Storage -40°C a +85°C		
Declassamento	2.0%/°C da 50°C fino a 70°C		
Umidità relativa	20%~90%		
Raffreddamento	Convezione dell'aria libera		
Tensione di isolamento	Ingresso-Uscita3.0kVac; ≤10mA	Ingresso-PG 1.5kVac; ≤10mA	
Resistenza isolamento	100M ohms		
Frequenza commutata	65kHz		
Materiale contenitore	Metallo		
Dimensioni	79 x 51 x 28.8 mm		
Peso	217 gr		

Información sobre seguridad

Antes conectar la fuente, asegúrese de haber leído y comprendido toda la información e instrucciones descritas.

Desconecte el sistema de la red de alimentación antes de realizar cualquier instalación, mantenimiento, modificación o sustitución.

PRECAUCIÓN! Este equipo es un Dispositivo Sensible a la Electricidad estática (DSE), por lo que debe instalarse en un cuadro hermético que cumpla con las normas de seguridad.
La caja del equipo está diseñada para proteger al personal cualificado de posibles peligros y no debe ser manipulada por el usuario.

Una vez instalada, todos los terminales deben protegerse adecuadamente.

Como mínimo, deben cumplirse las siguientes condiciones antes del funcionamiento.

- Todos los cables deben asegurarse adecuadamente en los bloques de terminales.
- Los cables del equipo y de la alimentación deben tener fusibles adecuados.
- Todas las líneas de salida deben estar especificadas y conectadas apropiadamente con la polaridad correcta.
- Debe garantizarse la refrigeración del equipo.
- Para uso en un entorno con grado de contaminación 2.

No debe hacerse ninguna modificación mientras el equipo está en funcionamiento.
Desconecte o conecte el equipo cuando la alimentación esté desconectada.
No cubra los orificios de ventilación; deje suficiente espacio de refrigeración alrededor del equipo.
Este equipo consta de conductores sin protección que soportan alta tensión peligrosa.
El uso o la manipulación inadecuados pueden generar descargas eléctricas o quemaduras serias.
No introduzca ningún objeto en el equipo.
Mantenga el equipo alejado del fuego y del agua.

Homologaciones y normas	
UL	UL60950-1 2Nd Ed.
CE	IEC 60950-1:2005 2Nd Ed.; EN60950-1:2006

Instalación

En el montaje use tornillos para fijar la fuente de alimentación. Asegúrese de que su longitud no sea excesiva (consulte el dibujo a continuación), para evitar cortocircuitos.
El cableado de entrada debe estar separado del cableado de salida para evitar interferencias por ruido. Cuando se instalan varias fuentes de alimentación próximas entre si, asegúrese de mantener una distancia adecuada entre fuente de alimentación y fuente de alimentación; también entre fuente de alimentación y el entorno, para una buena convección de aire.

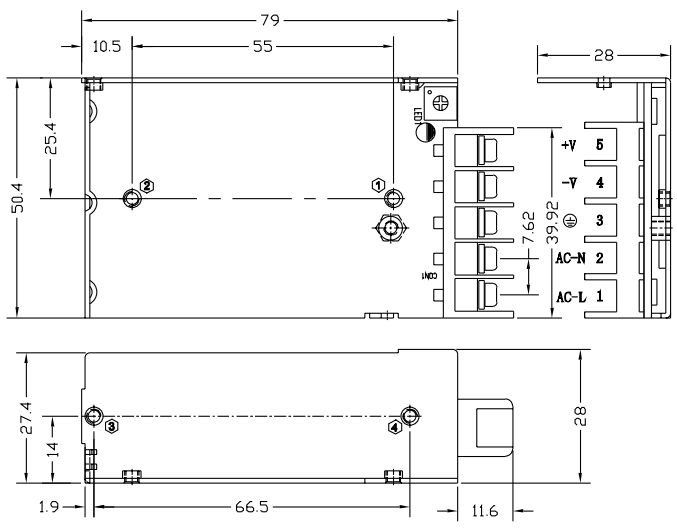

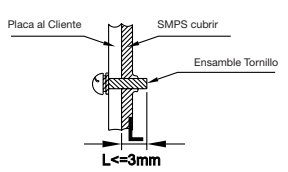

Datos técnicos

Descripción	SPPC 525 1	SPPC 1225 1	SPPC 2425 1
Entrada			
Fusibile interno	Universal AC input range		
Tension nominal	115 / 230VAC		
Rango de tensión CA	90 ~ 264VAC		
Rango de tensión CC	127 - 370VDC		
Frecuencia	47-63Hz		
Intensidad nominal	0.7A Max.		
Intensidad de irrupción (115VAC/230VAC)	<20A / <40A: cold start		
Eficiencia (tipica) 115VAC	76%	80%	84%
Eficiencia (tipica) 230VAC	78%	82%	85%
Corrente AC	0.7A MAX		
Salida			
Regulación de línea	± 0.5%		
Regulación de carga	± 1.0% (on SPPC 25-S12; SPPC 25-S15; SPPC 25-S24 ± 2.0% (on SPPC 25-S3; SPPC 25-S5)		
Tiempo de retención	115VAC input, Full load <2.0S		230 VAC input, Full load <1.0S
Tiempo de recuperación transitorio	3		
Precisión de la tensión de salida	±2.0%	±1.0%	
Coeficiente de temperatura	± 0.03%/°C		
Tiempo libre	115VAC Full load: >14ms; 230VAC Full load: >30ms.		
Rango de ajuste	-5%~+10% of rated output voltage		
Carga nominal continua	5V:5A	12V:2.1A	24V:1.1A
General			
Temperatura	-25°C to +70°C; Storage -40°C to +85°C		
Deriva térmica	2.0%/°C from 50°C up to 70°C		
Humedad	20%~90%		
Refrigeración	Convección de aire libre		
Tensión de aislamiento	Entrada-Salida	Entrada-PG 1.5kVac; ≤10mA	
Resistencia de aislamiento	100M ohms		
Frecuencia conmutada	65kHz		
Material de caja	Metal		
Dimensiones	79 x 51 x 28.8 mm		
Peso	217 gr		

Notes de sécurité et mises en garde

Avant exploitation, lire attentivement toutes les informations et les instructions de cette fiche technique et s'assurer de les avoir bien comprises.

Avant toute installation, maintenance, modification ou dépose, débrancher le système de son circuit d'alimentation.

ATTENTION! Ce module intégré est un dispositif sensible aux décharges d'électricité statique (ESD); il doit donc être installé dans un boîtier distributeur étanche, conforme à l'homologation de sécurité. Les capots/le châssis du module sont conçus pour protéger le personnel qualifié contre les risques. Aucun accès ne doit être rendu possible aux utilisateurs généraux.

Après installation, toutes les bornes doivent être adéquatement recouvertes.

Avant exploitation, respecter les conditions minimales suivantes:

- Tous les câbles doivent être correctement fixés dans des borniers.
- Les câbles du module et de l'alimentation doivent être montés avec des fusibles adéquats.
- Toutes les lignes de sortie doivent être adéquatement dimensionnées et raccordées avec la polarité correcte.
- Un refroidissement par air doit être prévu en quantité suffisante.
- Utiliser le module dans un environnement de degré de pollution 2.

Ne jamais effectuer une modification quelconque lorsque le module est en service. Brancher ou débrancher les connecteurs du module uniquement lorsque l'alimentation est inactive.
Ne jamais couvrir les trous de ventilation ; laisser un espace de refroidissement suffisant autour du module.
Ne jamais introduire un objet quelconque dans le module.
Ce module renferme un conducteur non protégé, porteur d'une haute tension mortelle.
Toute utilisation ou manipulation impropre peut conduire à une électrocution ou à de graves brûlures du personnel.
Maintenir le module hors contact de la flamme et de l'eau.

Homologations et Normes	
UL	UL60950-1 2Nd Ed.
CE	IEC 60950-1:2005 2Nd Ed.; EN60950-1:2006

Installation

Pour le monter, utilisez des vis pour fixer l'alimentation. Constater que la longueur des vis n'est pas excessive (se référer au diagramme suivant) afin d'éviter les courts-circuits. Le câblage d'entrée doit être séparé du câblage de sortie afin d'éviter les bruits parasites. Dans le cas où plusieurs alimentations fonctionnent ensemble, veiller à maintenir une distance adéquate entre chacune d'elles et également, entre les alimentations et l'environnement afin de maintenir une bonne convection naturelle.

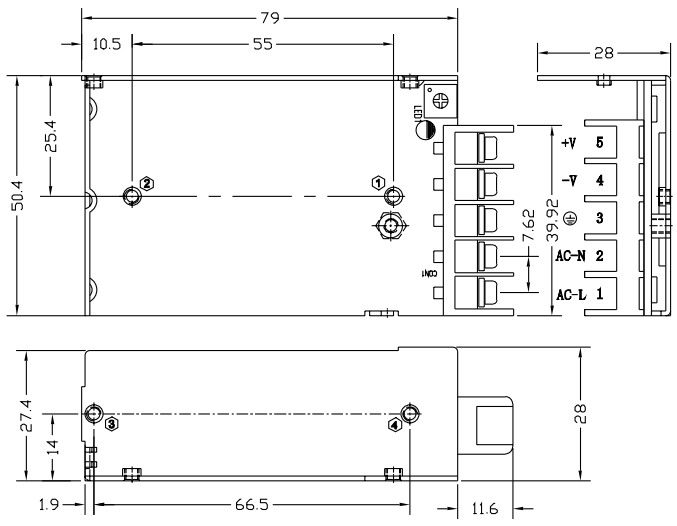

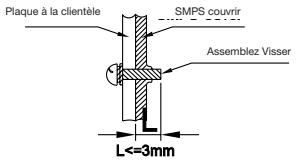

Caractéristiques techniques

Description	SPPC 525 1	SPPC 1225 1	SPPC 2425 1
Entrée			
Fusible interne d'entrée	Universal AC input range		
Tension nominale d'entrée	115 / 230VAC		
Plage de tension CA	90 ~ 264VAC		
Plage de tension CC	127 - 370VDC		
Fréquence	47-63Hz		
Courant nominal d'entrée	0.7A Max.		
Courant d'appel (115VAC/230VAC)	<20A / <40A: cold start		
Rendement (tipica) 115VAC	76%	80%	84%
Rendement (tipica) 230VAC	78%	82%	85%
Courant AC	0.7A MAX		
Sortie			
Régulation ligne	± 0.5%		
Régulation charge	± 1.0% (on SPPC 25-S12; SPPC 25-S15; SPPC 25-S24 ± 2.0% (on SPPC 25-S3; SPPC 25-S5)		
Temps d'attente	115VAC input, Full load <2.0S		230 VAC input, Full load <1.0S
Temps de retombée	3		
Gamme d'ajustement de la tension	±2.0%	±1.0%	
Temps de montée	± 0.03%/°C		
Tiempo de mantenimiento	115VAC Full load: >14ms; 230VAC Full load: >30ms.		
Tension de trim	-5%~+10% of rated output voltage		
Rated continuous loading	5V:5A	12V:2.1A	24V:1.1A
Caractéristiques générales			
Température	-25°C to +70°C; Storage -40°C to +85°C		
Mode dégradé	2.0%/°C from 50°C up to 70°C		
Humidité	20%~90%		
Refroidissement	Convection naturelle		
Tension d'isolement	Entrées-sorties 3.0kVac; ≤10mA	Entrées-PG 1.5kVac; ≤10mA	
Resistencia de aislamiento	100M ohms		
Résistance d'isolement	65kHz		
Matériel de logement	Métal		
Dimensions	79 x 51 x 28.8 mm		
Poids	217 gr		